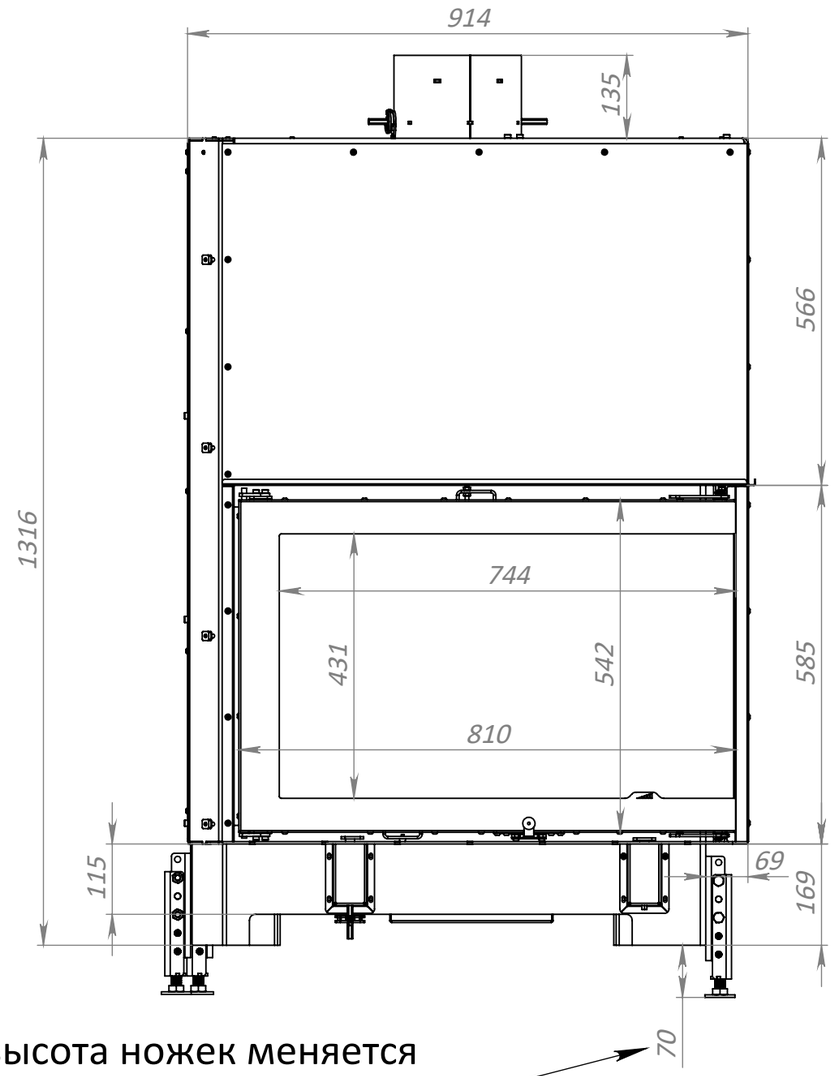

высота ножек меняется
в пределах 70-300мм

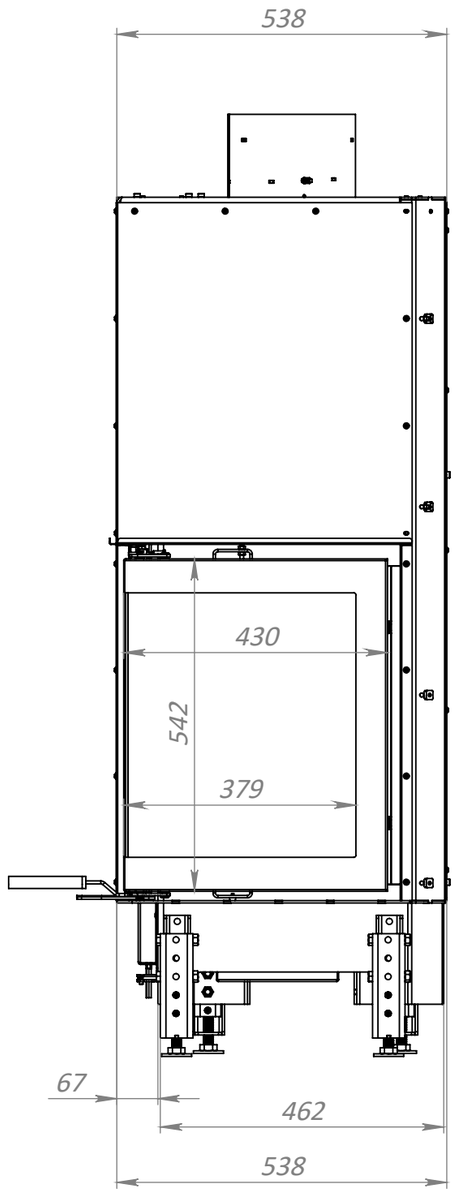

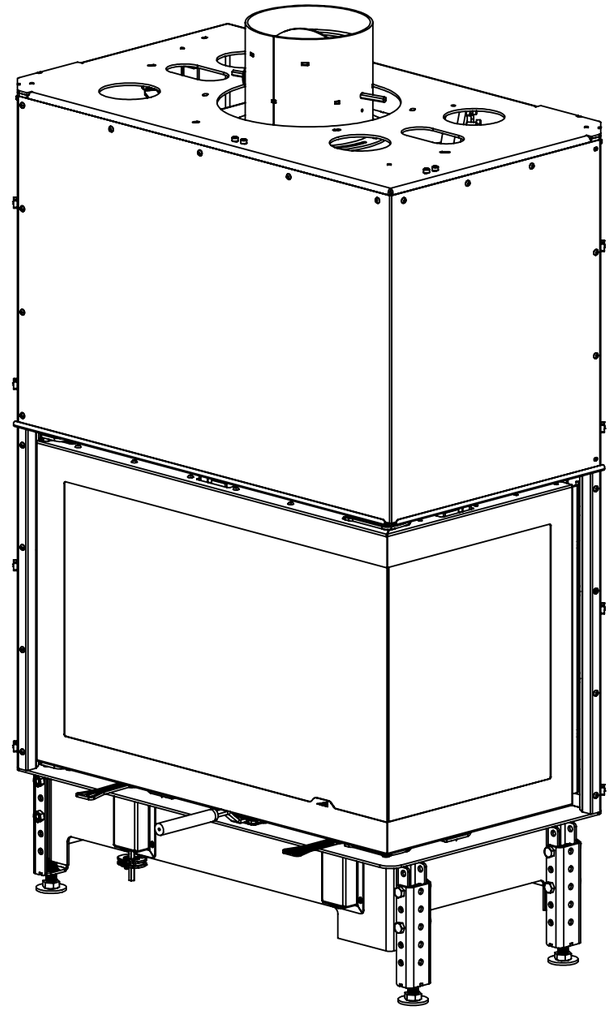

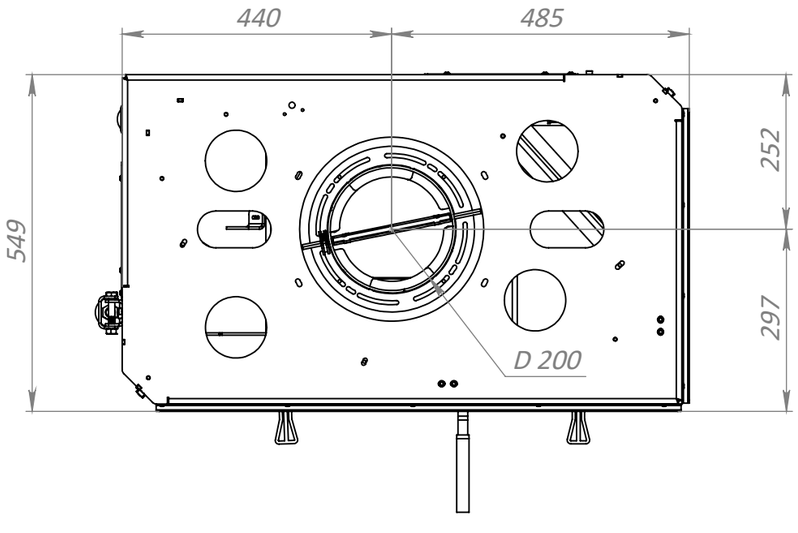

* размеры для справок

Изм.	Лист	№ докум.	Подп.	Дата	Esma 2C 81(43)54UP-R		
						Лит.	Масса	Масштаб
							315098	1:20
Разраб.						Лист 1	Листов 1	
Пров.								
Т. контр.								
Н. контр.					Термосфера			
Утв.								

Копировал

Формат А3

Файл: Esma 2C 81(43)54 UP